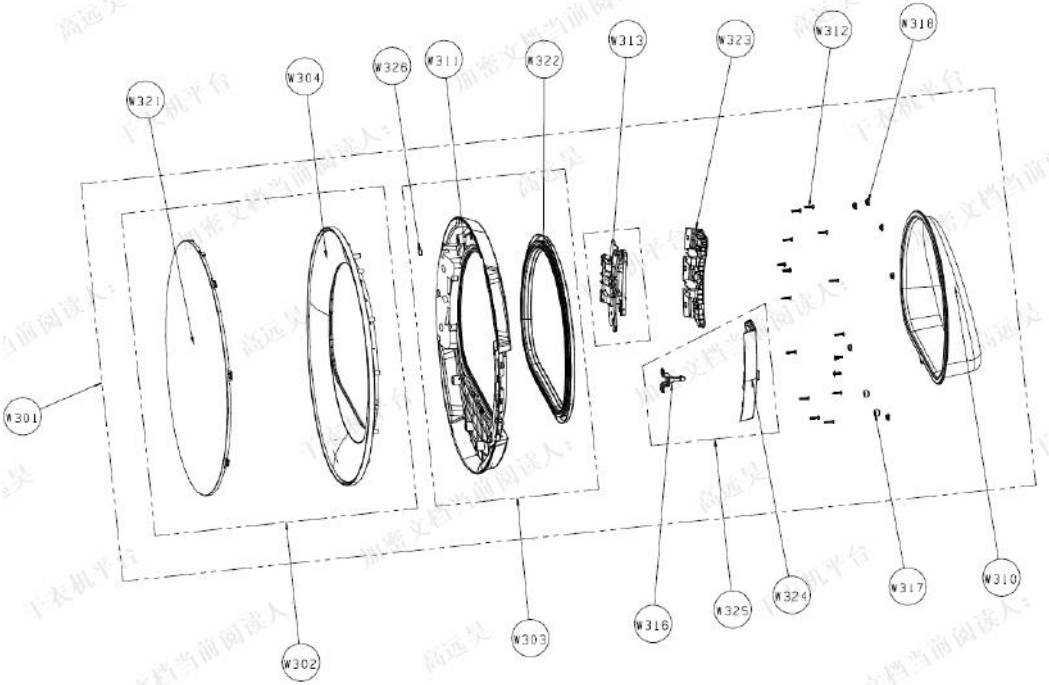
W321
W304
W326
W311
W322
W313
W323
W312
W318
W301
W302
W303
W316
W325
W324
W317
W310

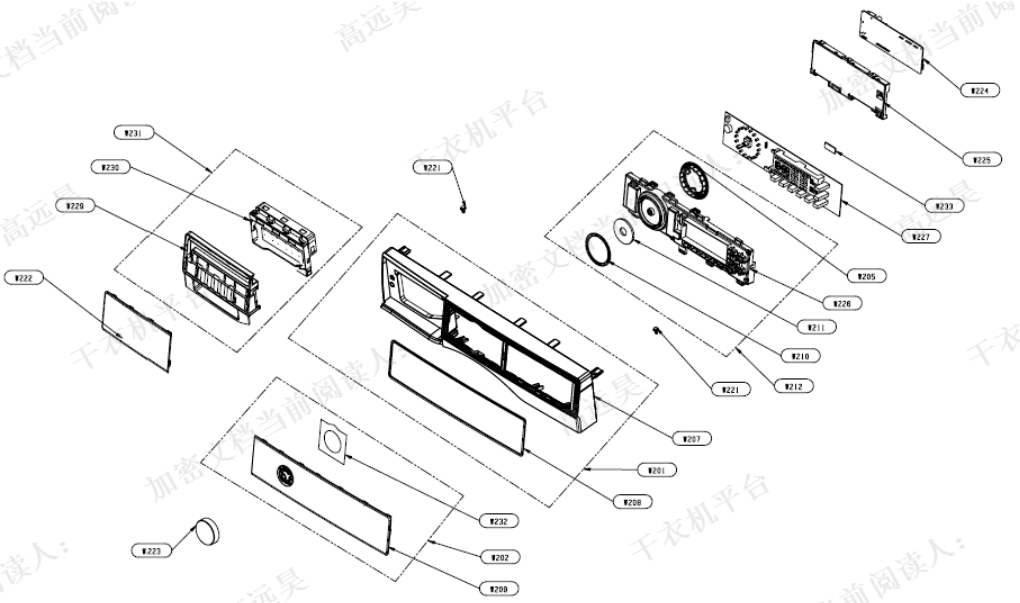
W231
W230
W229
W222
W221
W224
W225
W233
W227
W205
W226
W211
W210
W212
W221
W207
W201
W208
W232
W202
W209
W223

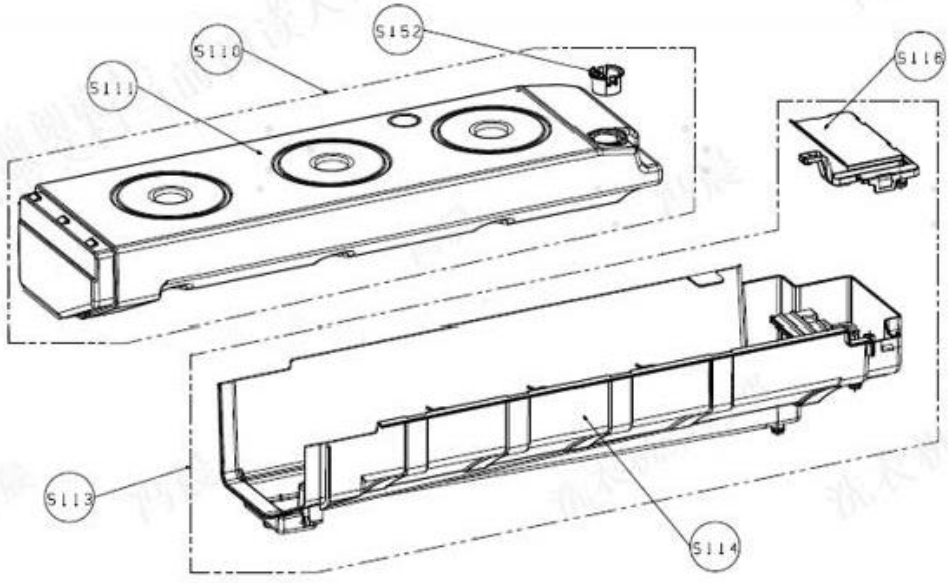
S110
S152
S111
S116
S113
S114

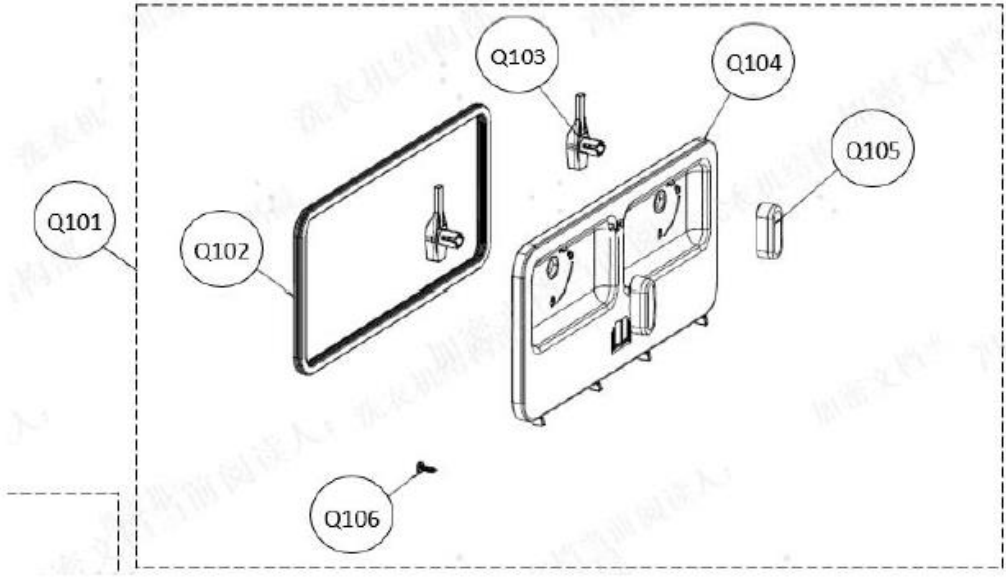
Q103
Q104
Q105
Q101
Q102
Q106

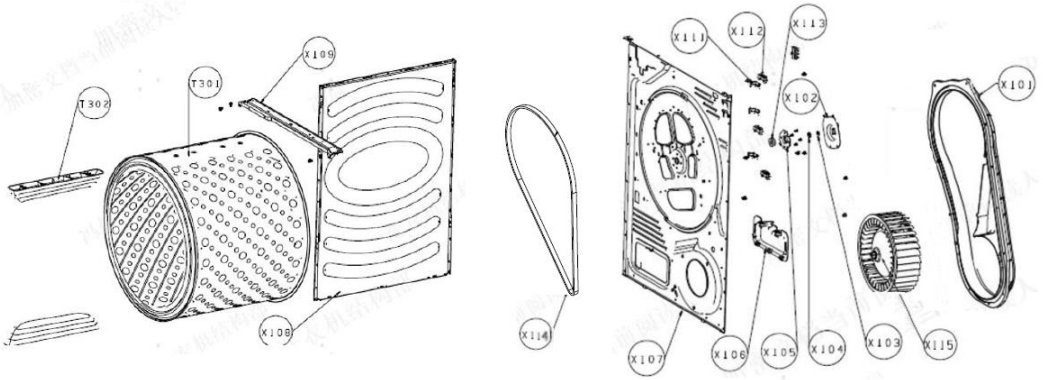
T302
T301
X109
X108
X114
X111
X112
X113
X102
X101
X107
X106
X105
X104
X103
X115

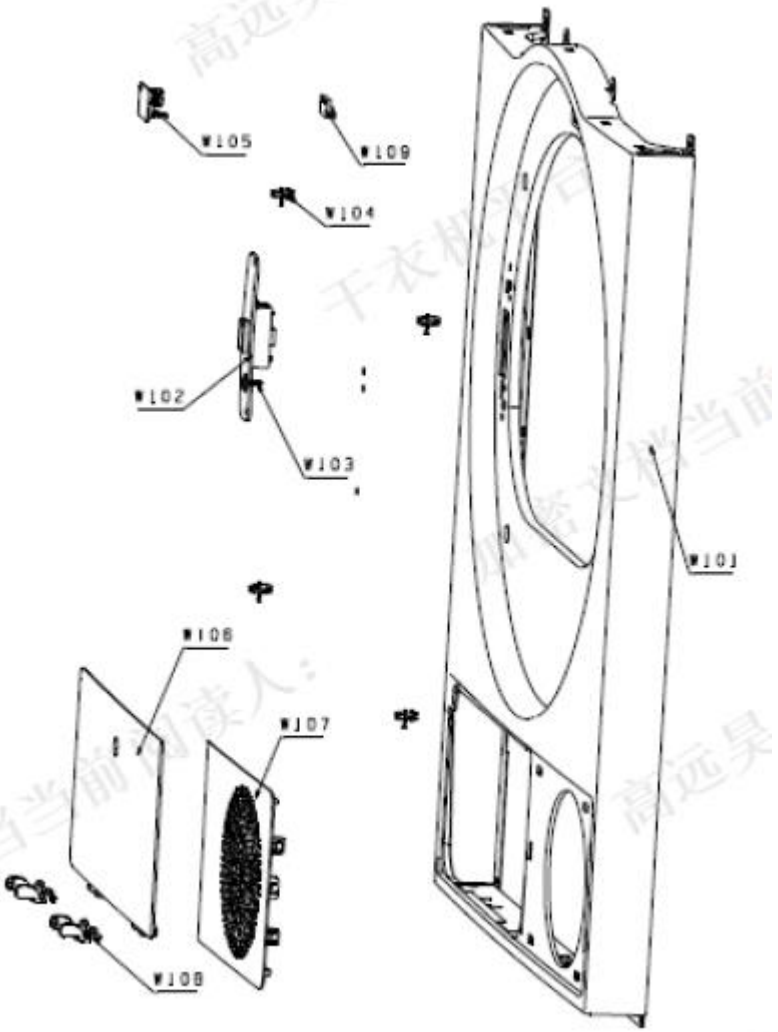
W105
W109
W104
W102
W103
W101
W106
W107
W108

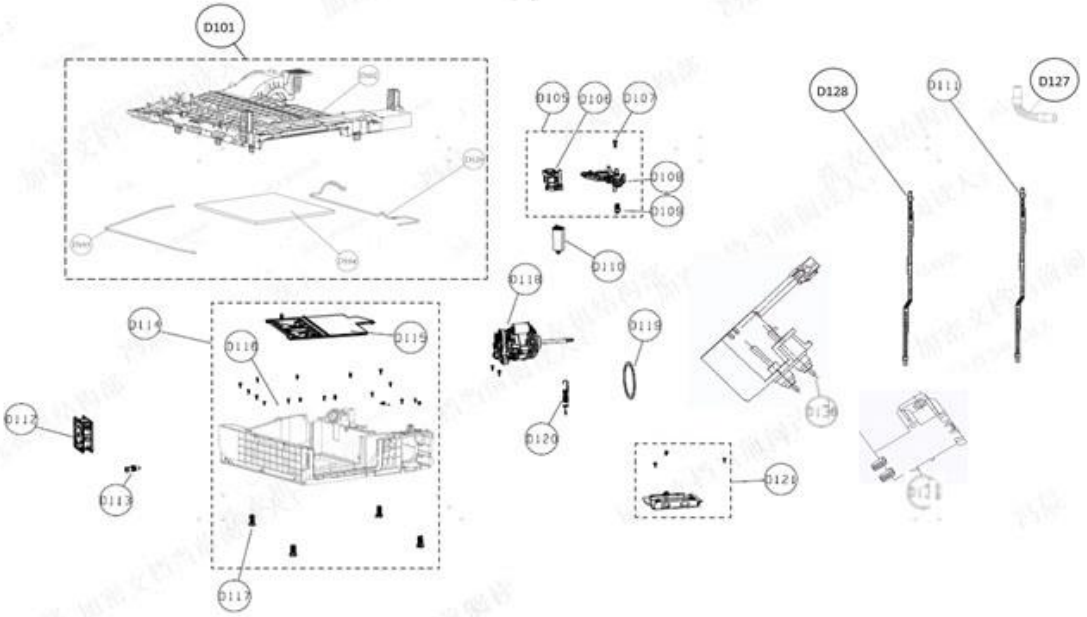
D101
D105
D106
D107
D108
D109
D110
D118
D119
D120
D128
D111
D127
D114
D116
D115
D112
D113
D117
D134
D121

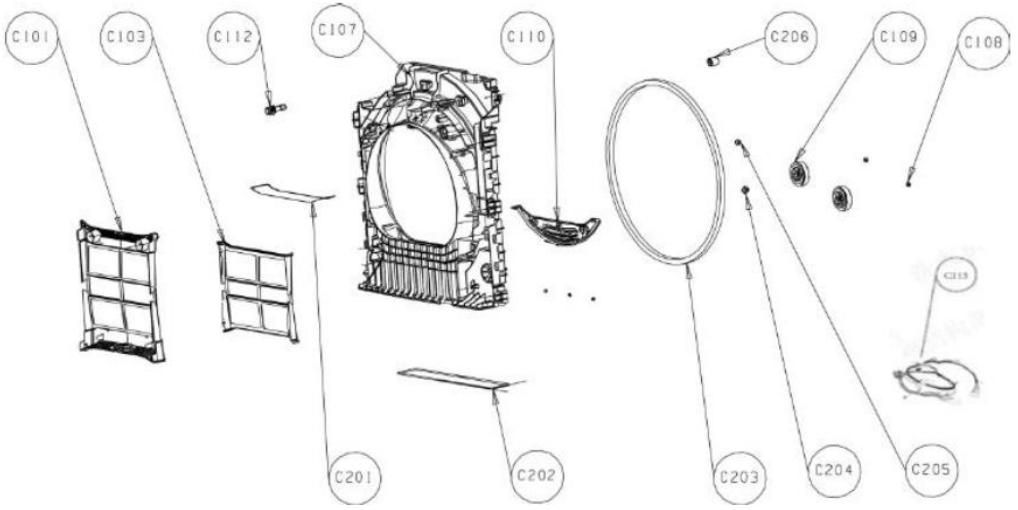
C101
C103
C112
C107
C110
C206
C109
C108
C201
C202
C203
C204
C205